PN120 ... Ⓛ. 01 - A..

Kademe *Stage* Stufe	l
1	230
2	281,5
3	333
4	384,5

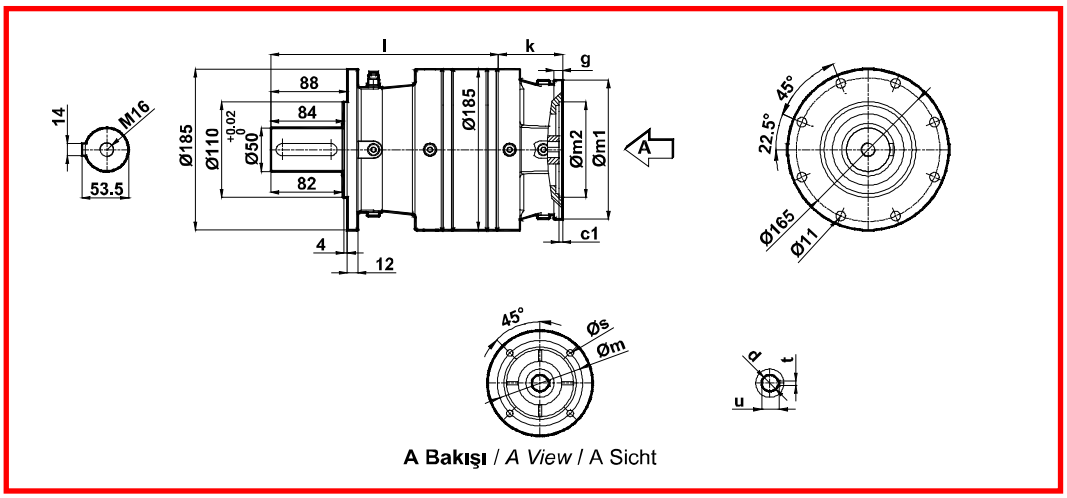

A Bakışı / *A View* / A Sicht

PN120 ...Ⓚ. 01 - A..

Kademe *Stage* Stufe	l1	l2
2	329,5	393
3	381	444,5
4	432,5	496

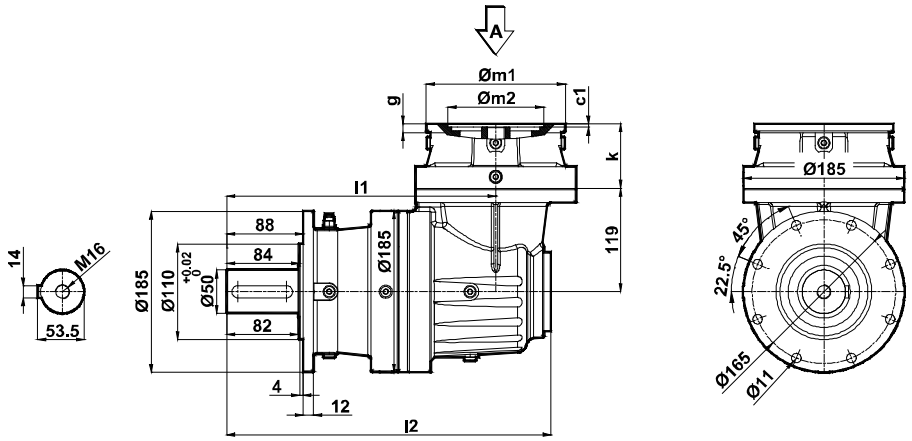

Motor *Motor* Motor	Kademe *Stage* Stufe Ⓛ	Kademe *Stage* Stufe Ⓚ	63/B5	71/B5	80/B5	90/B5	100/112/B5	132/B5
k	1	-	74		93		103	122,5
	2	2						
	3	3						
	4	4						
m / s			115/10	130/11	165/13		215/15	265/15
m1 / m2			140/95	160/110	200/130		250/180	300/230
c1 / g			3,5/10	4/10	4/12		5/15	5/20
d			11	14	19	24	28	38
u / t			12,8/4	16,3/5	21,8/6	27,3/8	31,3/8	41,3/10

Çıkış Mili Opsiyonları / *Output Shaft Options* / Auswahlmöglichkeiten von Ausgangswelle:

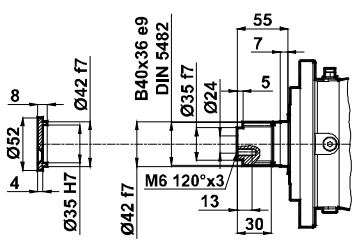

1K

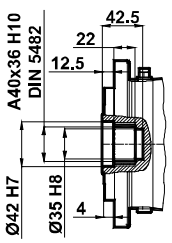

0K

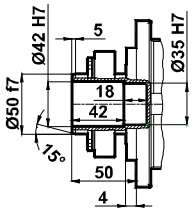

0S